Profectis
Technischer Kundendienst
neckermann

Serviceunterlage

Fremdgeräte - Nr.:
148/536.000

WM50401
weiss

Waschautomat

```
UTS-Nr.:          702          NECKERMANN VERSAND AG
Best.Nr.:         1543693/00
FremdNr.:         148/536.000
Ger.Bez.:         WASCHAUTOMAT WEISS

GKz:                 F  FREMDGERAET
WGT:               370  WASCHVOLLAUTOMATEN-BULLAUGEN
KD-Sektor:           E  EL-GROSSGERAETE
BaumNr.:            01  WASCHAUTOMAT
Klassierung:        WA
IFW-FehlerGru.:    103  NAESSEGERAETE
Type/Privileg/Universum.Nr WM50401
Beschreibung                SIWAMAT 5040
VK-Preis: 0.00

Serviceart:             1
Garantie fuer Kunden   12 Monate
Sondervereinbarungen:   0  SIEHE SERVICEART

Garantiereparatur      0004063  PROFECTIS GMBH
Sondervereinbarungen:        0  SIEHE SERVICEART

-------------------------------------------------------------------------------
Katalog                                        Seite
  Erst  002 HAUPTKATALOG F/S 2000               0000
  Letzt 002 HAUPTKATALOG F/S 2000               0000

-------------------------------------------------------------------------------
Geraete Info:
  .

-------------------------------------------------------------------------------
Technische Daten:

-------------------------------------------------------------------------------
Fehler:

-------------------------------------------------------------------------
```


Nachdruck nicht gestattet
Änderungen vorbehalten

****

WEST System Stuecklistendruck V961227jol

****

51.10.10 11:02,23

UTS-Nr.: 702 NECKERMANN VERSAND AG
Best.Nr.: 1543693/00
FremdNr.: 148/536.000
Ger.Bez.: WASCHAUTOMAT WEISS

GKz: F FREMDGERAET
WGT: 370 WASCHVOLLAUTOMATEN-BULLAUGEN
KD-Sektor: E EL-GROSSGERAETE
BaumNr.: 01 WASCHAUTOMAT
Klassierung: WA
IFW-FehlerGru.: 103 NAESSEGERAETE
Type/Privileg/Universum.Nr WM50401
Beschreibung SIWAMAT 5040
VK-Preis: 0.00

Serviceart: 01 PROFECTIS
Garantie fuer Kunden 12 Monate
Sondervereinbarungen: 0 SIEHE SERVICEART

Garantiereparatur 0004063 PROFECTIS GMBH
Sondervereinbarungen: 0 SIEHE SERVICEART

Katalog	Seite
Erst 002 HAUPTKATALOG F/S 2000	0000
Letzt 002 HAUPTKATALOG F/S 2000	0000

Geraete Info:

.

Technische Daten:

Fehler:

Stückliste:

1...5...9.	KZ	IdentNr	Bezeichnung	Stk	Position im Bild	Herstellercode
1	F	154369/00	WASCHAUTOMAT WEISS	001		
2	T		-- BAUGRUPPE 1 --	001		
3	E	2219020	GEBRAUCHSANWEISUNG	001	52 2793	522793
3	E	2148849	MONTAGE-/AUFSTELLANWEISUNG	001	51 8070	518070
3	E	2075943	PROGRAMMTABELLE	001	51 8071	518071
3	E	0837393	ENTSTOERKONDENSATOR	001	26 1015	261015
3	E	1038561	KABELBAUM	001	16 0958	160958
3	E	0837146	DRUCKTASTENSCHALTER	001	16 0920	160920
3	E	0837179	SCHALTER-EIN/AUS	001	16 0962	160962
3	E	2075893	DREHGRIFF KPL.,TEMP+PROGR	001	26 1029	261029
3	E	0837138	PROGRAMMWAHLSCHALTER	001	16 0919	160919
3	E	1038587	ADAPTER	001	16 0975	160975
3	E	0910281	DICHTUNG	001	15 4500	154500
3	E	0837401	TIMER	001	26 1037	261037
3	E	2288751	BEDIENBLENDE	001	35 3624	353624
3	E	2595478	TASTENFEDERN	001	02 9881	029881
3	E	2595494	GRIFFPLATTE	001	26 5633	265633
3	E	2075869	TASTENKAPPE EIN/AUS	001	16 0942	160942
3	E	2288702	TASTENKAPPE	001	16 0943	160943
2	T		-- BAUGRUPPE 2 --	001		
3	E	0914648	ANSCHLUSSKABEL	001	26 0752	260752
3	E	0837005	TRANSPORTSICHERUNG	001	15 3714	153714
3	E	0910307	ZUGENTLASTUNG	001	16 0917	160917

Stueckliste:

1...5...9.	KZ	IdentNr	Bezeichnung	Stk	Position im Bild	Herstellercode
3	E	0837013	ABDECKUNG F TRANSPORTSICHERUNG	001	15 3814	153814
3	E	0836379	SCHLAUCHHALTER	001	02 9853	029853
3	E	0839837	TRANSPORTSICHERUNG	001	15 3715	153715
3	E	1038736	GEHAEUSE-RUECKTEIL	001	21 4446	214446
3	E	0839845	HILFSWERKZEUG	001	15 3813	153813
3	E	0909937	BEFESTIGUNGSSATZ	001	08 0451	080451
3	E	2148690	MUTTER	001	15 0685	150685
3	E	0910455	GEHAEUSE	001	23 3134	233134
3	E	0909861	ABDECKUNG	001	05 9227	059227
3	E	1038603	GEHAEUSEABDECKUNG	001	21 2815	212815
3	E	0837021	ABDECKUNG	001	15 4157	154157
3	E	0909705	HALTER	001	02 9855	029855
3	E	0909697	HALTER	001	02 9854	029854
3	E	0837021	ABDECKUNG	001	15 4157	154157
3	E	0837153	HALTER	001	16 0955	160955
3	E	0909721	HALTER	001	02 9857	029857
3	E	1038660	GEHAEUSETEIL	001	29 5595	295595
3	E	0910158	KLAMMER	001	15 0686	150686
3	E	0909895	KANTENSCHUTZ	001	06 6338	066338
3	E	0936062	UNTERBAUBLECH WA BOSCH/SIEMENS	001	20 4245	204245
3	E	0910414	GEHAEUSE-VORDERTEIL	001	21 0233	210233
3	E	0910109	VERSCHLUSS-SPANN	001	11 8917	118917
3	E	0910026	SCHARNIER-FENSTER	001	09 6488	096488
3	E	0910117	RAHMEN	001	11 8918	118918
3	E	0836908	TUERGLAS	001	11 8919	118919
3	E	0910141	RAHMEN-FENSTER	001	11 8957	118957
3	E	0836593	TUEGRIFF	001	05 6786	056786
3	E	0841577	TUERVERRIEGELUNG	001	15 4077	154077
3	E	0910513	SOCKELBLENDE	001	28 9491	289491
2	T		-- BAUGRUPPE 3 --	001		
3	E	2148658	SCHRAUBE	001	03 0131	030131
3	E	1038066	SCHRAUBE	001	03 2952	032952
3	E	0836916	TROMMELANTRIEBSRAD	001	11 8921	118921
3	E	0837443	RIEMEN RIPPENBAND J4 1314	001	27 8339	278339
3	E	2148666	SCHRAUBE	001	03 2096	032096
3	E	0910406	LAGERKREUZ	001	20 8365	208365
3	E	0909903	SIMMERRING	001	06 8319	068319
3	E	0909887	FEDERFUEHRUNG	001	06 6212	066212
3	E	0909812	FEDER-LAUGENBEHAELTER	001	05 6765	056765
3	E	0909739	FEDERFUEHRUNG	001	02 9863	029863
3	E	0909820	BEFESTIGUNGSSATZ	001	05 6767	056767
3	E	0910448	BEHAELTER-LAUGE	001	23 3133	233133
3	E	0909804	FEDER-LAUGENBEHAELTER	001	05 6764	056764
3	E	0910430	TROMMEL	001	23 3132	233132
3	E	0909788	FEDERFUEHRUNG	001	04 3619	043619
3	E	1263862	LAGERSATZ	001	09 3907	093907
3	E	0837088	NTC FUEHLER	001	15 4431	154431
3	E	0910323	ABDECKUNG	001	16 6822	166822
3	E	0837427	HEIZUNG	001	26 3726	263726
3	E	1038611	KABELBAUM	001	26 1038	261038
3	E	2595486	SCHUTZABDECKUNG	001	09 2080	092080
3	E	2148682	SCHRAUBE	001	05 9345	059345
3	E	0836874	STOSSDAEMPFER	001	11 8869	118869
3	E	0909879	HALTER	001	05 9320	059320
3	E	2148716	SCHRAUBE	001	15 4501	154501
3	E	0836965	MOTOR	001	14 1344	141344
3	E	0909747	HALTER	001	02 9865	029865
3	EE	0910539	TROMMELRIPPE	001	28 9673	289673
3	E	0841627	KOHLEBUERSTE	001	15 4740	154740
3	E	0910125	DICHTUNG	001	11 8922	118922
3	E	0910356	STIRNBODEN	001	20 3960	203960
3	E	0910364	GEWICHT	001	20 3961	203961
3	E	0910133	VERSCHLUSS-SPANN	001	11 8923	118923

Stueckliste:

1...5...9.	KZ	IdentNr	Bezeichnung	Stk	Position im Bild	Herstellercode
3	E	0837534	FALTENBALG	001	29 5609	295609
3	E	2148674	SCHRAUBE	001	05 6768	056768
3	E	0910315	KABELBAUM	001	16 2546	162546
2	T		-- BAUGRUPPE 4 --	001		
3	E	0909689	SIEB-ZULAUF	001	02 7780	027780
3	E	0910596	SCHLAUCH-ZULAUF	001	45 0555	450555
3	E	0910604	SCHLAUCH-ZULAUF	001	45 0652	450652
3	E	0910521	SCHLAUCH	001	28 9645	289645
3	E	0836999	DICHTUNG F ABLAUFPUMPE	001	15 1611	151611
3	E	0836957	ABLAUFPUMPE	001	14 1326	141326
3	E	0910018	PUMPENGEHAEUSE	001	09 6182	096182
3	E	0836783	FLUSENSIEB M KAPPE U DICHTUNG	001	09 5269	095269
3	E	0836700	MAGNETVENTIL 2F	001	08 6311	086311
3	E	0836569	SCHLAUCHANSCHLUSS-ABLAUF	001	05 6769	056769
3	E	0836437	DICHTUNG	001	02 9867	029867
3	E	0909994	SCHLAUCH-VENTIL/EINSPUELSCHALE	001	09 4404	094404
3	E	0910000	SCHLAUCH-BELUEFTUNG	001	09 4408	094408
3	E	0910505	BEHAELTER	001	27 2653	272653
3	E	0909846	KUGEL-OEKOVERSCHLUSS	001	05 6773	056773
3	E	0909796	SCHLAUCHKLEMME	001	04 5844	045844
3	E	1038579	ABDECKUNG	001	16 0972	160972
3	E	0910208	ABDECKUNG	001	15 4425	154425
3	E	0909952	SCHLAUCH-BELUEFTUNG	001	08 6312	086312
3	E	0910091	ABLAUFSCHLAUCH	001	11 5852	115852
3	E	0836353	STUTZEN	001	02 7696	027696
3	E	0909945	HALTER	001	08 4713	084713
3	E	0910547	EINSPUELSCHALENOBERTEIL	001	28 9674	289674
3	E	0910554	EINSPUELSCHALENUNTERTEIL	001	28 9675	289675
3	E	0910042	SAUGHEBER	001	09 6510	096510
3	E	0836825	SCHIEBER	001	09 6511	096511
3	E	0909762	DICHTUNG	001	03 0921	030921
3	E	0909960	ROHR-EINFUELL	001	08 7326	087326
3	E	0837518	SCHUBLADE	001	28 9676	289676
3	E	0837377	NIVEAUSCHALTER 2N	001	26 0751	260751
3	E	0909986	SCHLAUCH-GEBERANLAGE	001	09 4233	094233
3	E	0837542	SCHLAUCH-BOTTICH/FLUSENSIEB	001	29 5610	295610
3	E	0910075	SCHLAUCH-ENTLEERUNG	001	10 2203	102203
3	E	0910083	VERSCHLUSS	001	11 3221	113221
3	E	0909796	SCHLAUCHKLEMME	001	04 5844	045844
3	E	0836726	SCHLAUCH-KAMMER/BOTTICH	001	08 6314	086314
3	E	0909911	GEBERGEHAEUSE	001	06 9162	069162
3	E	0909929	DICHTUNG	001	06 9164	069164

********** ENDE der Liste **********

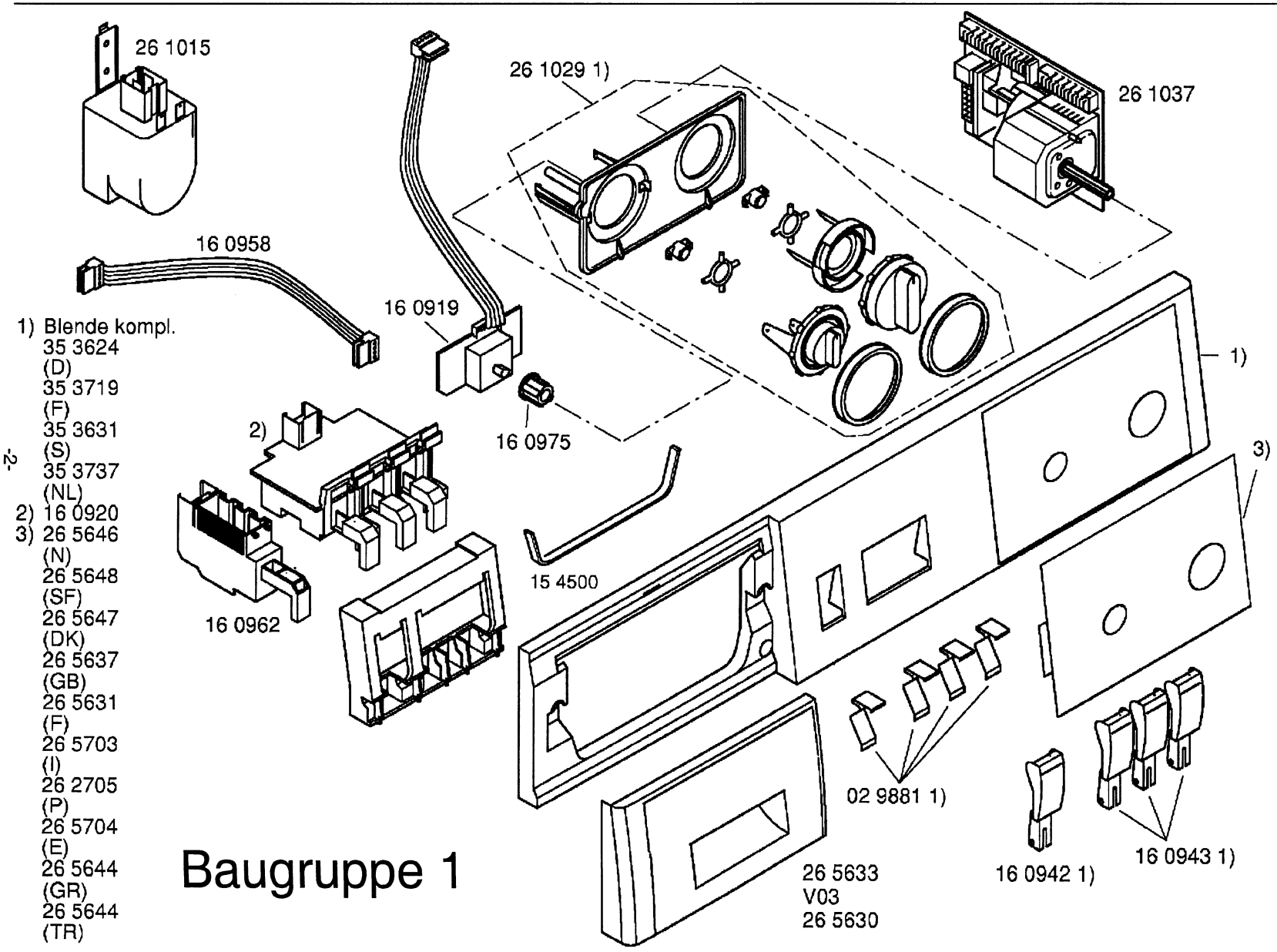

1) Blende kompl.
35 3624 (D)
35 3719 (F)
35 3631 (S)
35 3737 (NL)
2) 16 0920
3) 26 5646 (N)
26 5648 (SF)
26 5647 (DK)
26 5637 (GB)
26 5631 (F)
26 5703 (I)
26 2705 (P)
26 5704 (E)
26 5644 (GR)
26 5644 (TR)

e221383-4/1

Gebrauchsanweisung
52 2793 (D) 52 2803 (NL)
51 2796 (F) 52 2804 (GB)
52 2818 (S) 52 2819 (N)
52 2820 (SF) 52 2821 (DK)
52 2794 (RU) 52 2795 (I)
52 2810 (P) 52 2812 (E)
52 2816 (GR) 52 2817 (TR)

Aufstellanleitung
51 8070 (D) 51 9395 (SF)
51 9399 (F) 51 9396 (DK)
51 9393 (S) 51 9400 (NL)
51 9394 (N) 51 9401 (GB)
51 9373 (I) 51 9374 (P)
51 9375 (E) 51 9376 (GR)
51 9890 (TR) 52 0241 (RU)

Programmtabelle
51 8071 (D) V01 51 9392 (DK)
51 9691 (F) 51 9692 (NL)
51 9389 (S) 51 9693 (GB)
51 9390 (N) 51 9391 (SF)
51 9377 (D) 51 9381 (GR)
51 9378 (I) 52 0479 (TR)
519379 (P) 51 9380 (E)
52 0244 (RU)

Baugruppe 2

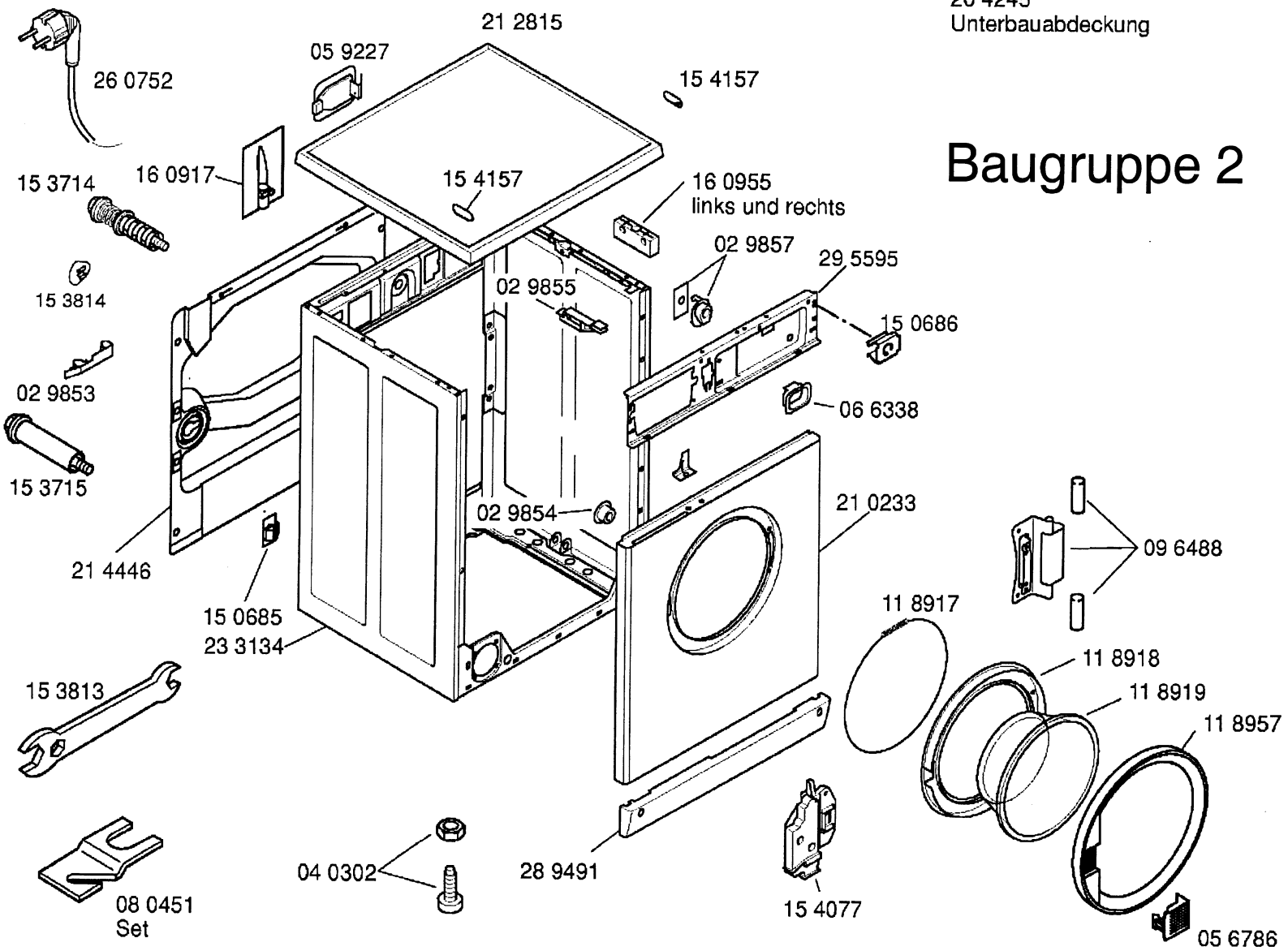

Zubehör:

Verbindungssatz für Wasch/Trockensäulen WZ20170

Unterbauzubehör WZ10090

Bodenbefestigung WX9756

Anschlußgarnitur für Kaltwasser 2,5 m WZ10130

Baugruppe 3

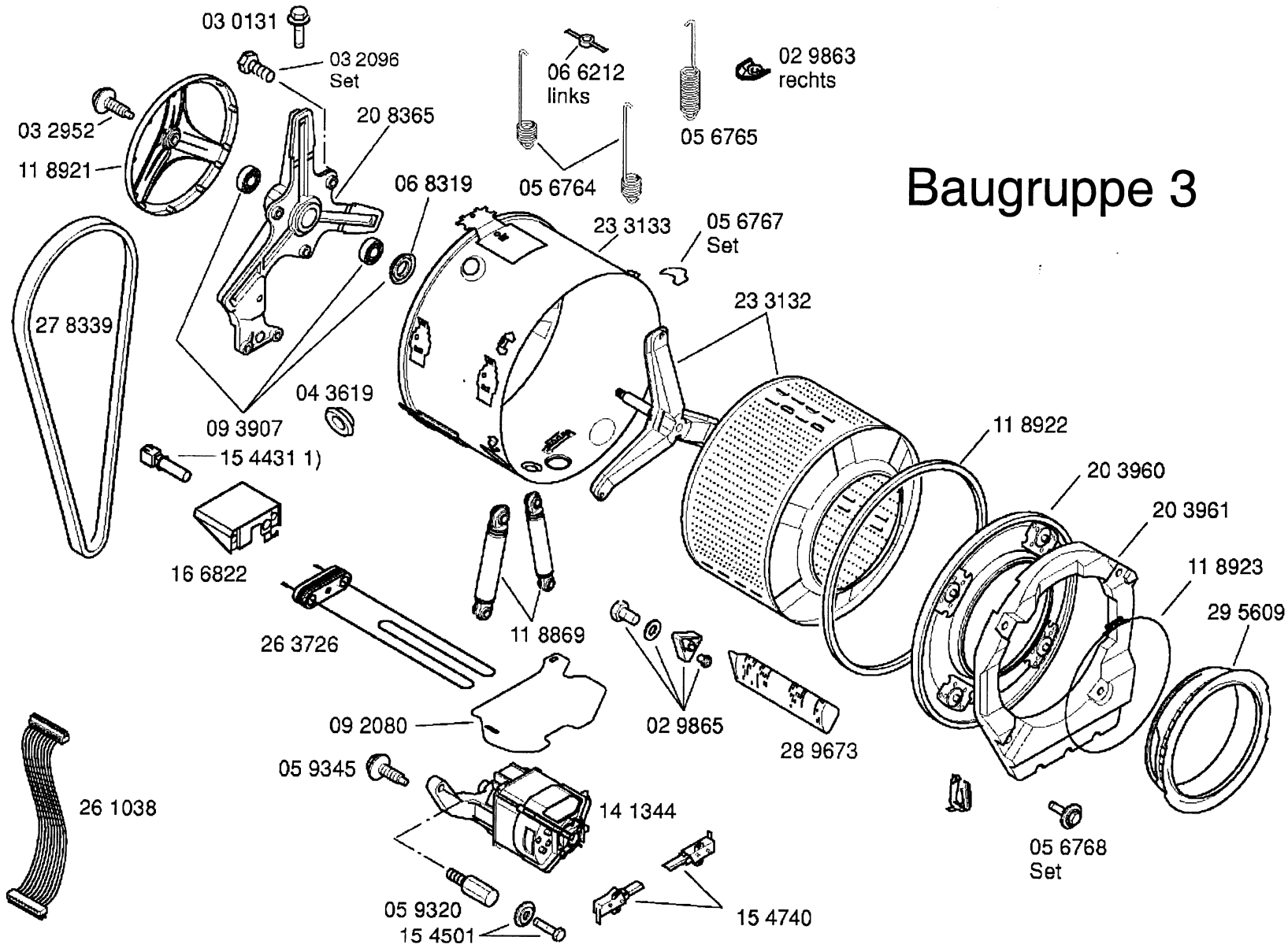

1) Kabelbaum NTC
16 2546

e221383-4/3

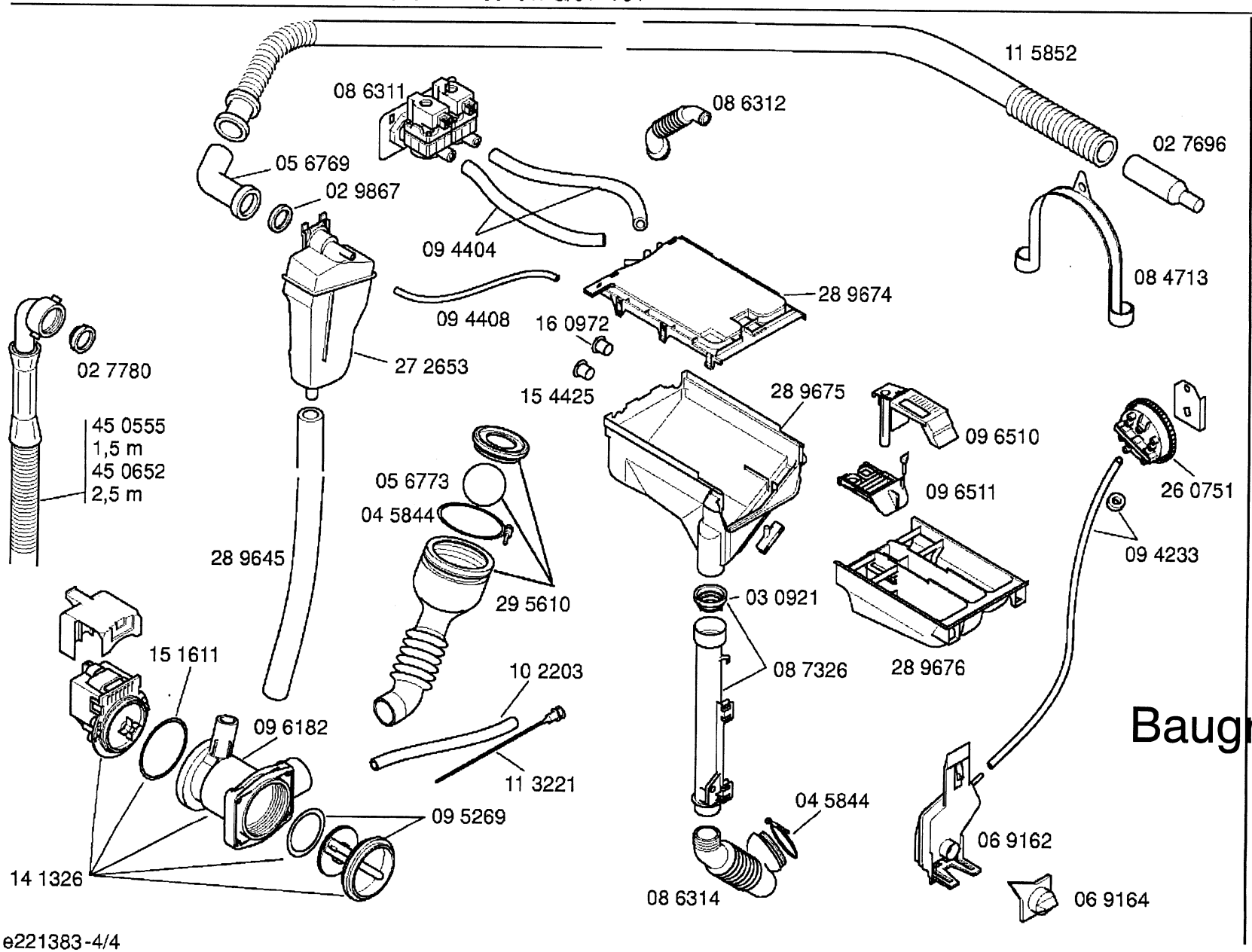

Baugruppe 4

e221383-4/4

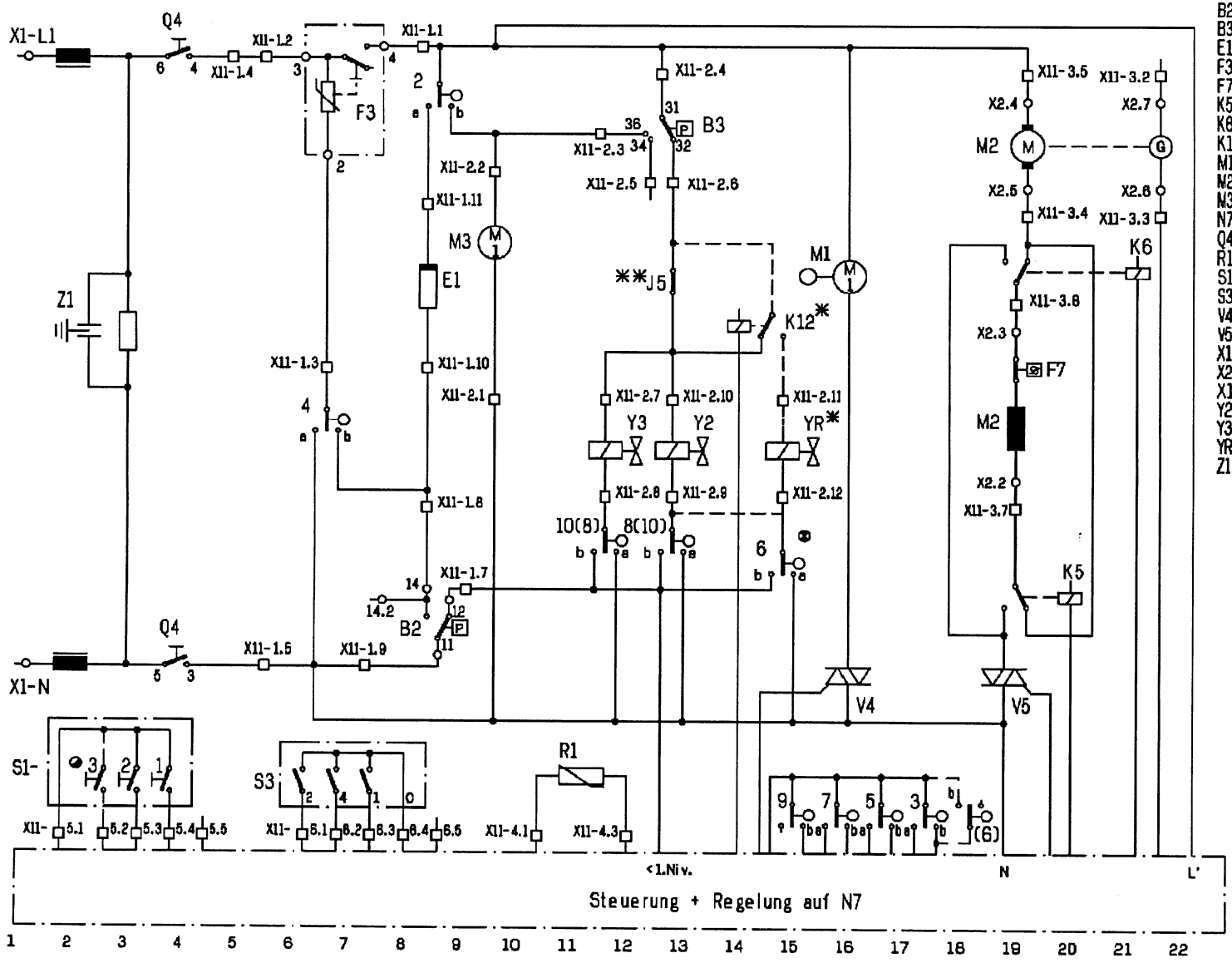

Geräteliste — Strompfad

B2	W - Regler (1. Niveau)	9
B3	W - Regler (2. Niveau)	13
E1	Heizung	8
F3	Schalter - Fenster m. Verriegelung	7
F7	Schutzschalter - Motor	19
K5	Relais Reversieren	20
K6	Relais Reversieren	21
K12	Relais	14
M1	Motor - Steuergerät	16
M2	Motor - Waschen / Schleudern	19
M3	Motor - Pumpe	10
N7	Modul - Steuerung	1-22
Q4	Hauptschalter	4
R1	NTC (Temperatur - Sensor)	11
S1	Drucktastenschalter	2-4
S3	Temperaturwähler	7,8
V4	Triac - Programmsteuergerät	16
V5	Triac - Motorregelung	19
X1	Klemme - Netz	1
X2	Steckverbindung - Motor	19-22
X11	Steckverb. Modul-Steuerung	5-22
Y2	Magnetventil (Hauptwäsche)	13
Y3	Magnetventil (Vorwäsche)	12
YR	Magnetventil (Warmwasser)	15
Z1	Entstörer - Netz	3

	K5	K6
Trommel Rechtslauf	Ein	Aus
Trommel Linkslauf	Aus	Ein

- Programmkontakt Steuergerät auf N7
- Steckverb. Modul-Steuerung N7
- Steckverb. am elektr. Bauteil

- ● gültig ab FD 7804
- ✱ Geräte mit Warmwasser
- ✱✱ Geräte ohne Warmwasser
- ◐ u. (...) wahlweise

D

B00 5008 AA1	Ausg.: B 03.98
M 502 .	SO-20/0697

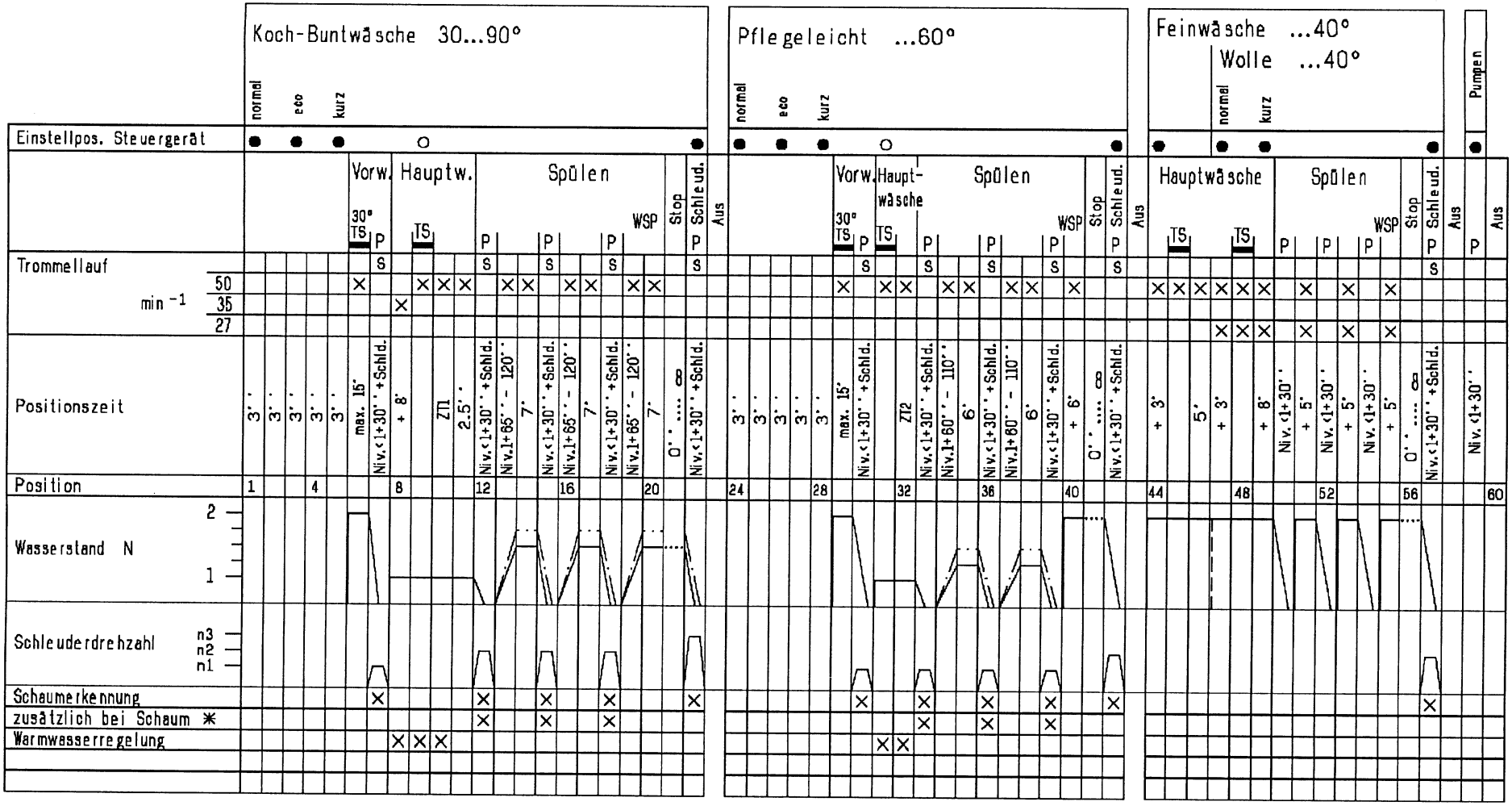

Heizung
normaler Programmablauf
nach Schaumerkennung
Überfahrstrecke
TS Thermostop
WSP Weichspülen
P Pumpen
S siehe Schleuderabläufe

O Einstellpos. für Sicherheitsprüfung
X wird ausgeführt
✱ nach Schleuderabbruch wegen Schaum:
5' Warteschritt mit Pumpen, anschließend Wassereinlaß

D

B00 5038 AA8	Ausg.: C 11.99
M 502 .	SO-20/ 0698

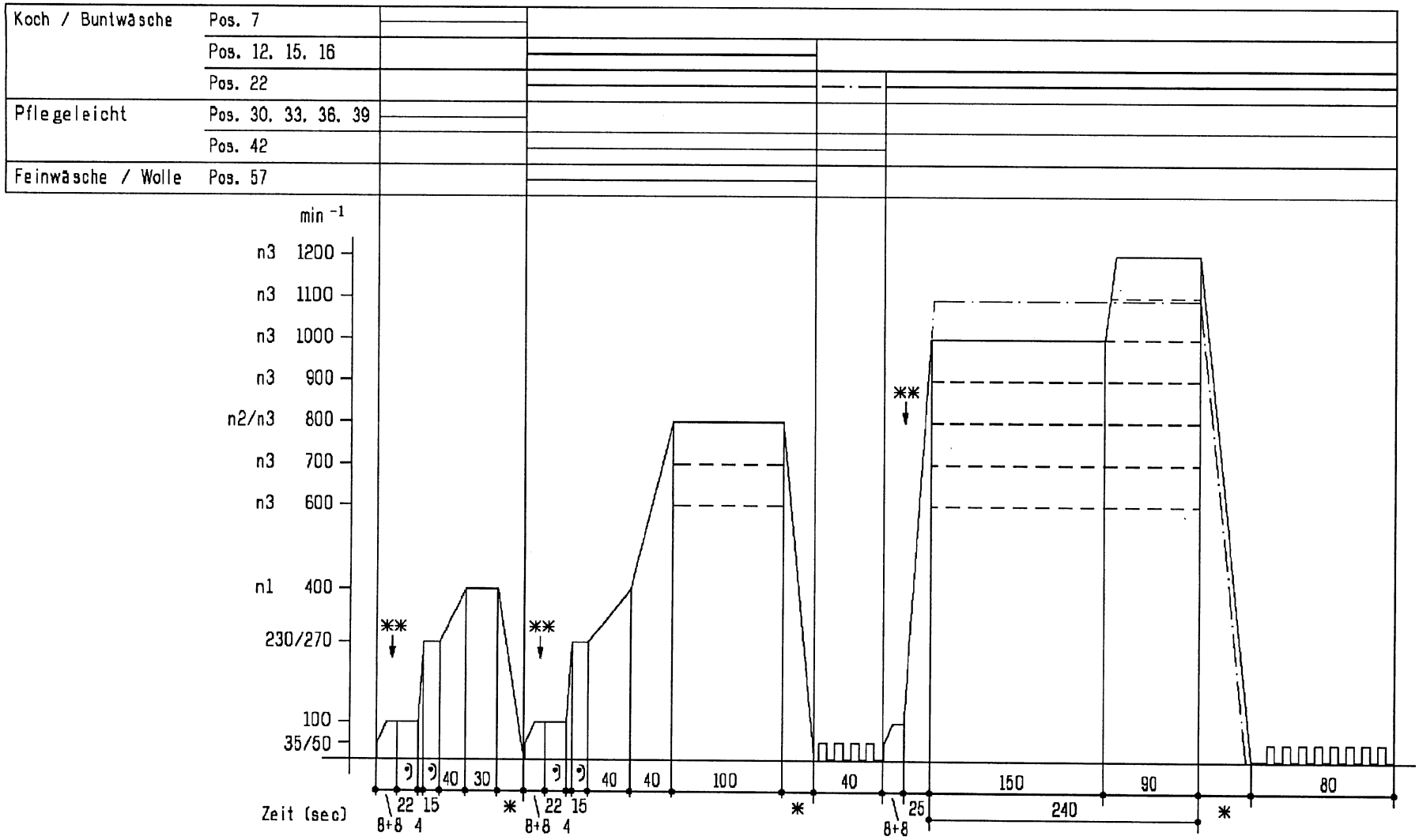

n3 = Geräte abhängig

* beladungsabhängig

** Unwuchtmessung: 8 sec bei 100 min^{-1}.
bei zu großer Unwucht Abbruch und Neuanlauf
(max. 15 x danach kein Schleudern)

ϑ entfällt ab 6. Anlauf

—·— wahlweise

D

B00 5038 AA8.2	Ausg.: 3 07.96
M 502 .	S0–20/0699

Aktivieren des Prüfprogramms

- Gerät ausschalten
- Programmsteuergerät auf das Programm Pflegeleicht normal stellen
- Taste Vorwäsche drücken, alle anderen Tasten lösen, Temperaturwähler auf 90°C stellen
- Gerät einschalten
- Sobald sich das Steuergerät bewegt Taste Vorwäsche lösen und Taste Spülstop drücken
- Programmsteuergerät läuft auf die Programmposition Pflegeleicht eco
- Innerhalb von 2s Taste Vorwäsche drücken
- Prüfprogramm läuft ab
- Gerät ausschalten

Sicherheitsprüfung

- Steuergerät von Hand auf Heizposition (Pos. 9) in der Hauptwäsche Koch/Bunt stellen.
  Diese Position ist durch eine Vorzugsrastung des Steuergerätes und eine Markierung auf der Blende gekennzeichnet.
- Temperaturwähler auf 90°C stellen.
- Gerät einschalten.
- Warten bis Niveau 1 erreicht ist und Heizstrom fließt.
- Netzstecker ziehen, mit Prüfgerät verbinden und Sicherheitsprüfung durchführen.

Ablauf des Prüfprogramms

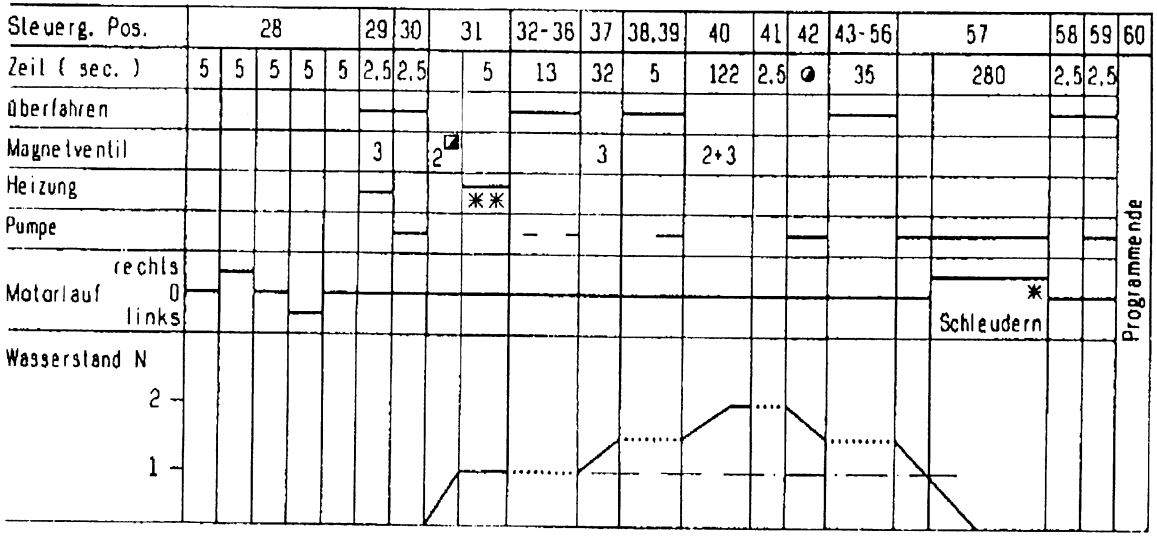

◑ solange T-Wähler auf 90° C
◪ bei Warmwasservariante über Warmwasserventil
✱✱ bei gedrückter Vorwaschtaste Heizen bis 60° C
✱ Drehzahl kann mit der Taste Drehzahlauswahl auf 600 min^{-1} reduziert werden.
Abbruch des Schleuderns durch lösen der Spülstop-Taste möglich.

Fehleranzeige

Die Steuerung hat keine Möglichkeit einer optischen Fehleranzeige Im Fehlerfall reagiert die Steuerung wie folgt:

Wasserzulaufzeit überschritten	Nach 4' läuft das Steuergerät in die Ausposition
Heizzeit überschritten	Nach der Zeit x läft das Steuergerät in die nächste Position. x = 85' bei Koch/Bunt u. Pflegeleicht 30' bei Feinwäsche/Wolle 15' in der Vorwäsche
Pumpzeit überschritten	nach 6' läuft das Steuergerät in die Ausposition
unkontrollierter Motorhochlauf (Triac-Kurzschluß)	nach 8 Anlaufversuchen läuft das Steuergerät in die Ausposition
Fehler im NTC-Signalkreis	Die NTC-Überwachung erfolgt auf allen Heizpositionen. Im Fehlerfall läuft das Steuergerät auf die nächste Position Diese Überwachung erfolgt auch im Prüfprogramm auf Pos. 31. Im Fehlerfall wird trotz gedrückter Vorwaschtaste die Pos. 31 verlassen

D

B00 5038 AA8.3	Ausg.: 4 04.96
M 502	S0-20/0700

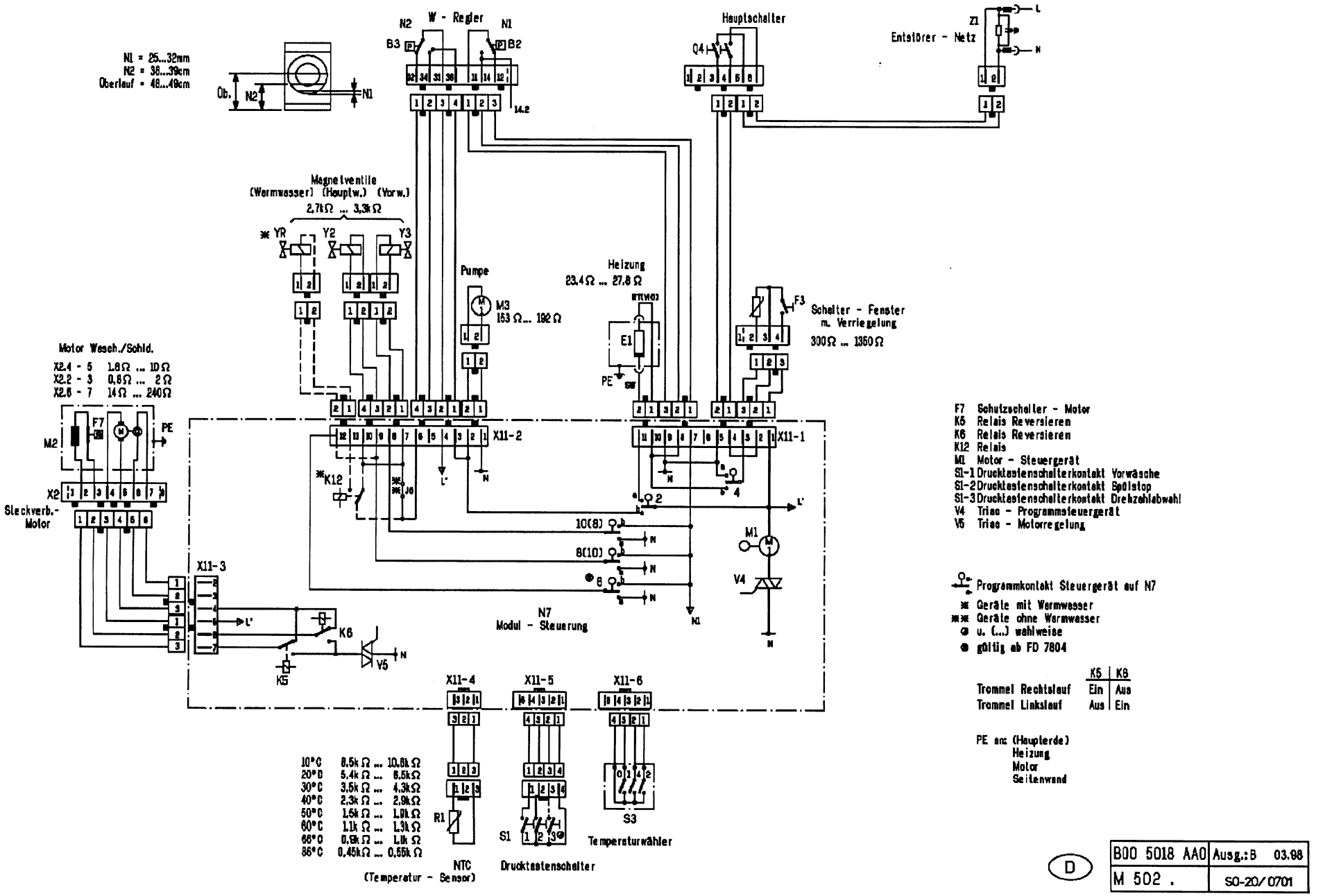
N1 = 25...32mm
N2 = 38...39cm
Oberlauf = 48...49cm
Ob.
N2
N1
W - Regler
N2
N1
B3
B2
14.2
Hauptschalter
Q4
Entstörer - Netz
Z1
L
N
Magnetventile
(Warmwasser) (Hauptw.) (Vorw.)
2,7kΩ ... 3,3kΩ
YR
Y2
Y3
Pumpe
M3
153 Ω... 192 Ω
Heizung
23.4Ω ... 27.8 Ω
NTC(NO)
E1
PE
SW
F3
Schalter - Fenster
m. Verriegelung
300Ω ... 1350Ω
Motor Wasch./Schld.
X2.4 - 5 1.8Ω ... 10Ω
X2.2 - 3 0.6Ω ... 2Ω
X2.6 - 7 14Ω ... 240Ω
M2
F7
PE
X2
Steckverb.-
Motor
X11-2
X11-1
K12
J6
L'
N
10(8)
8(10)
6
M1
V4
X11-3
K6
V5
K5
N7
Modul - Steuerung
X11-4
X11-5
X11-6
R1
S1
S3
Tempersturwähler
NTC
(Temperatur - Sensor)
Drucktastenschalter
10°C 8.5k Ω ... 10.8k Ω
20°C 5.4k Ω ... 6.5kΩ
30°C 3.5k Ω ... 4.3kΩ
40°C 2.3k Ω ... 2.9kΩ
50°C 1.5k Ω ... 1.9k Ω
60°C 1.1k Ω ... 1.3k Ω
66°C 0.9k Ω ... 1.1k Ω
86°C 0.45kΩ ... 0.55k Ω
F7 Schutzschalter - Motor
K5 Relais Reversieren
K6 Relais Reversieren
K12 Relais
M1 Motor - Steuergerät
S1-1 Drucktastenschalterkontakt Vorwäsche
S1-2 Drucktastenschalterkontakt Spülstop
S1-3 Drucktastenschalterkontakt Drehzahlabwahl
V4 Triac - Programmsteuergerät
V5 Triac - Motorregelung
Programmkontakt Steuergerät auf N7
Geräte mit Warmwasser
Geräte ohne Warmwasser
u. (...) wahlweise
gültig ab FD 7804
K5 K6
Trommel Rechtslauf Ein Aus
Trommel Linkslauf Aus Ein
PE an: (Haupterde)
Heizung
Motor
Seitenwand
D
B00 5018 AA0 Ausg.:B 03.98
M 502 . SO-20/0701

Kontakte		Funktion der Kontakte	1			4			8			12			16			20			24			28			32			36			40			44			48			52			56			60
Einstellpos. Steuergerät			●	●	●			○											●			●	●	●			○							●			●			●						●		●
							Vorw. TS	P	Hauptw. TS			Spülen P			Spülen P			Spülen P VSP	Stop P	Schild.	Aus				Vorw. TS	P	Hauptw. TS			Spülen P			Spülen P VSP	Stop P	Schild.	Aus	TS		TS			Spülen P			Spülen P			Spülen P VSP	Stop P	Schild.	Aus	Pumpen	Aus
			3''	3''	3''	3''	WE Niv. 2 + TS 30°C, max. 15'	Niv. <1 + 30'' + Schild.	WE Niv. 1 + 8'	TS	ZT1	2,5''	Niv. <1 + 30'' + Schild.	WE (Niv. 1+65'' – 120'')	7'	Niv. <1 + 30'' + Schild.	WE (Niv. 1+65'' – 120'')	7'	Niv. <1 + 30'' + Schild.	WE (Niv. 1+65'' – 120'')	7'			3''	3''	3''	3''	WE Niv. 2 + TS 30°C, max. 15'	Niv. <1 + 30'' + Schild.	WE Niv. 1 + TS Gemc. 80°C	ZT2	Niv. <1 + 30'' + Schild.	WE (Niv. 1+60'' – 110'')	6'	Niv. <1 + 30'' + Schild.	WE (Niv. 1+60'' – 110'')	6'	Niv. <1 + 30'' + Schild.	WE Niv. 2 + 6'		Niv. <1 + 30'' + Schild.		WE Niv. 2 + 3'	TS Gemc. 40°C	5'	WE Niv. 2 + 3'	TS Gemc. 40°C	WE Niv. 2 + 6'	Niv. <1 + 30''	WE Niv. 2 + 8'	Niv. <1 + 30''	WE Niv. 2 + 6'	Niv. <1 + 30''	WE Niv. 2 + 6'		Niv. <1 + 30'' + Schild.		Niv. <1 + 30''
A1-1		Rastung	×		×	×				×											×		×		×			×								×	×		×		×						×		×	
2	⟶ a / ⟶ b	Heizung / Pumpe																																														
3	⟶ a / ⟶ b	Positionscodierung / Positionscodierung																																														
4	⟶ a / ⟶ b	Fensterverrieg. direkt / Fensterverrieg. ab. Niv. 1																																														
5	⟶ a / ⟶ b	Positionscodierung / Positionscodierung																																														
● 6	⟶ a / ⟶ b	Aqua-Stop Niv. 2 / Aqua-Stop Niv. 1																																														
7	⟶ a / ⟶ b	Positionscodierung / Positionscodierung																																														
8(10)	⟶ a / ⟶ b	M-Ventil Y2 / YR Niv. 2 / M-Ventil Y2 / YR Niv. 1																																														
9	⟶ a / ⟶ b	Positionscodierung																																														
10(8)	⟶ a / ⟶ b	M-Ventil Y3 Niv. 2 / M-Ventil Y3 Niv. 1																																														

● gültig ab FD 7804; bis FD 7803, Positionscodierung

- Heizung
- ● Programm - Einstellposition
- ○ Einstellpos. für Sicherheitsprüfung, muß bei geschlossenen Q4-Kontakten durchgeführt werden.
- WE Wassereinlaß
- TS Thermostop
- P Pumpen
- T Temperatur
- ZT siehe Waschzeittabelle

Waschzeittabelle

angegebene Zeit besteht aus Aufheizzeit und Nachwaschzeit

	Koch/Bunt ZT1			Pflegel. ZT2		
Temp.	eco	normal	kurz	eco	normal	kurz
95°	85'	85'	45'	---	---	---
80°	85'	85'	45'	---	---	---
60°	80'	60'	40'	70'	50'	30'
50°	80'	60'	40'	70'	50'	30'
40°	80'	60'	40'	70'	50'	30'
30°	80'	60'	40'	70'	50'	30'
kalt	80'	60'	40'	70'	50'	30'